schmelzer

AIR BOX - BELÜFTUNG UND TROCKNUNG

www.a-schmelzer.com

AIR BOX

Box zum Belüften und Trocknen von Getreide und Saatgut.

Vorteile:

- Belüften und Trocknen bei geringem Druckverlust
- Lagern von Getreide und Saatgut
- Auch geeignet für Raps
- Verschiedene Größen : 0,7 / 1,0 / 1,1 / 2,3 / 2,3 m³
- Möglichkeit zum Stapeln von 2 Boxen bei gleichzeitiger Belüftung
- 3 Arten von Trichter : Streckgitter (0,8mm), Lochblech (1,5mm) oder unperforiert
- zentrischer oder schräger Auslauf
- Transport mit Gabelstapler möglich
- Die Air-Box wurde für nicht verklumpende Schüttgüter mit einer maximalen Dichte von 750 kg/m³ entwickelt
- Optional: Ventilator, Übergang und Vorwärmer

Verschiedene Typen:

AIR BOX 1,0 - zentrischer Auslauf

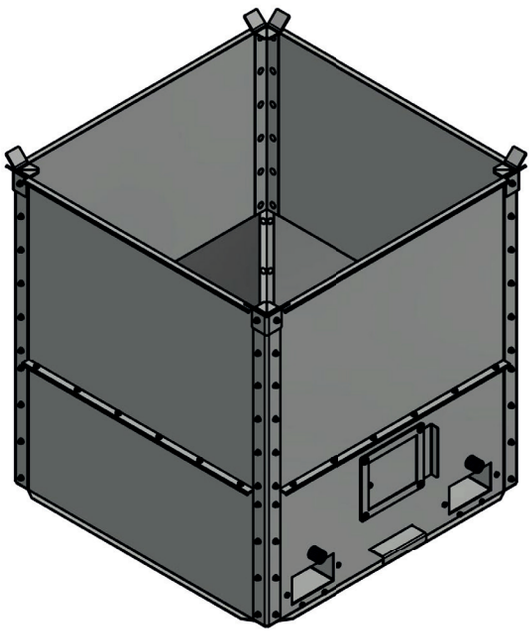

- Abmessung : 1152x1152x1245 mm (LxlxH)
- Gewicht : 160 kg
- aus verzinktem Stahlblech
- Kegelneigung 40°
- Integrierter Kegel zur Belüftung und Trocknung
- Trichter aus Streckgitter (0,8mm), Lochblech (1,5mm) oder unper-
- foriert erhältlich
- Mit Hacken zum Entleeren von Big Bags
- Mit optionalen Deckel
- Mit optionalen Rollfahrwerk
- 2 befüllte Boxen stapelbar bei gleichzeitiger Belüftung

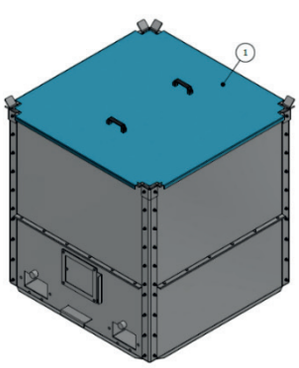

AIR BOX 2,3 - zentrischer Auslauf

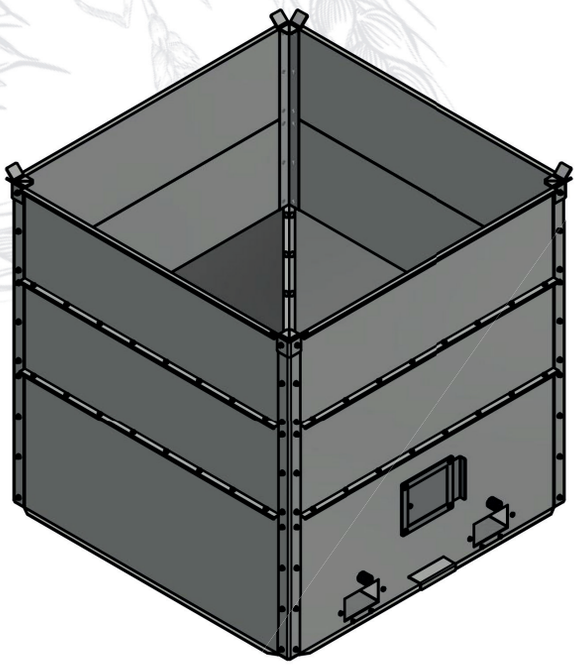

- Abmessungen: 1538 x 1538 x 1546 mm (LxlxH)
- Gewicht: 240 kg
- Aus verzinktem Stahlblech
- Kegelneigung 40°
- Integrierter Kegel zur Belüftung und Trocknung
- Trichter aus Lochblech (1,5mm) oder unperforiert erhältlich
- Mit Hacken zum Entleeren von Big Bags
- 2 leere Boxen stapelbar

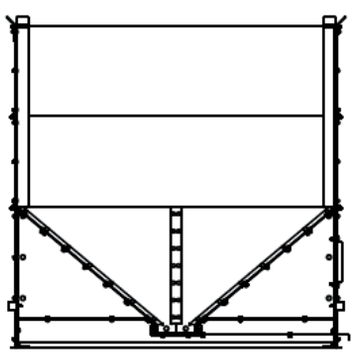

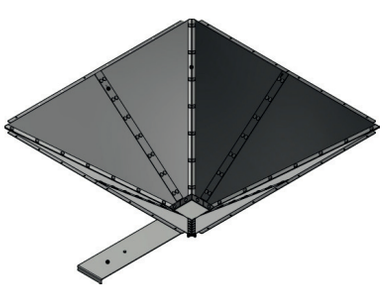

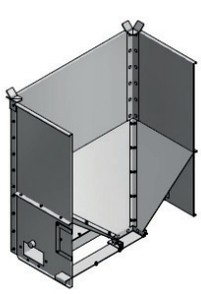

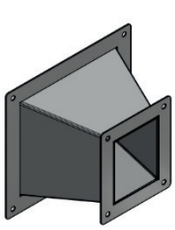

+

AIR BOX 3,2 - zentrischer Auslauf

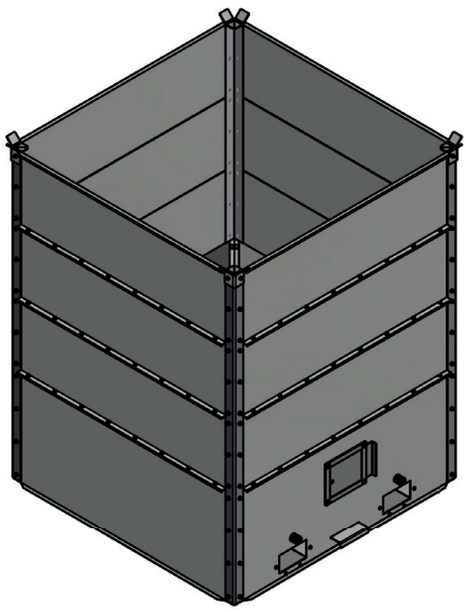

- Abmessung: 1538 x 1538 x 1975 mm (LxlxH)
- Gewicht: 280 kg
- Aus verzinktem Stahlblech
- Kegelneigung 40°
- Integrierter Kegel zur Belüftung und Trocknung
- Trichter aus Lochblech (1,5mm) oder unperforiert erhältlich
- Mit Hacken zum Entleeren von Big Bags
- 2 leere Boxen stapelbar

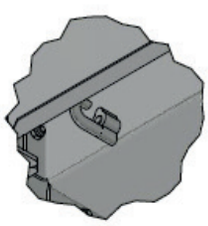

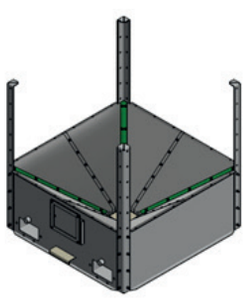

AIR BOX 0,7 - schräger Auslauf

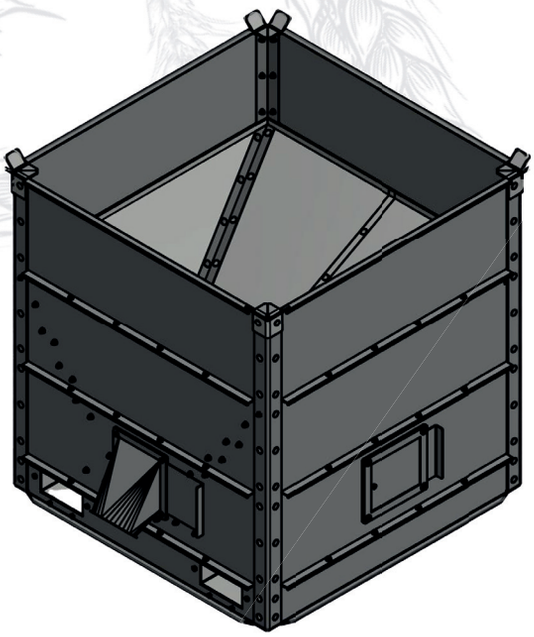

- Abmessung: 1152x1152x1240 mm (LxlxH)
- Gewicht: 166 kg
- Aus verzinktem Stahlblech
- Kegelneigung 62°
- Integrierter Kegel zur Belüftung und Trocknung
- Trichter aus Streckgitter (0,8mm), Lochblech (1,5mm) oder unperforiert erhältlich
- Mit Hacken zum Entleeren von Big Bags
- 2 befüllte Boxen stapelbar bei gleichzeitiger Belüftung

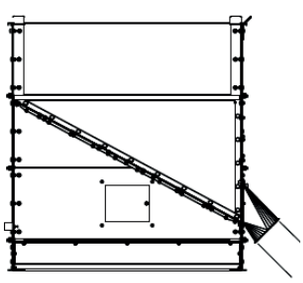

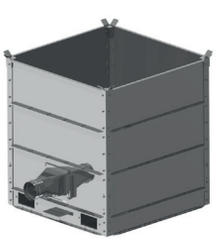

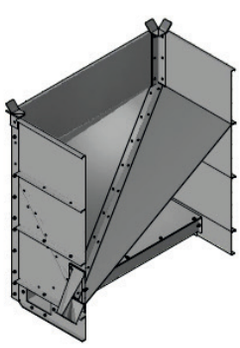

AIR BOX 1,1 - schräger Auslauf

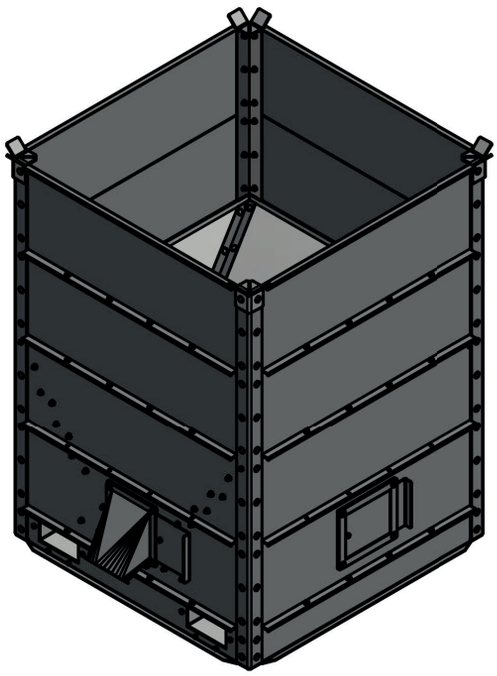

- Abmessung : 1152x1152x 1595 mm (LxlxH)
- Gewicht: 175 kg
- Aus verzinktem Stahlblech
- Kegelneigung 62°
- Integrierter Kegel zur Belüftung und Trocknung
- Trichter aus Streckgitter (0,8mm), Lochblech (1,5mm) oder unperforiert erhältlich
- Mit Hacken zum Entleeren von Big Bags
- 2 befüllte Boxen stapelbar bei gleichzeitiger Belüftung

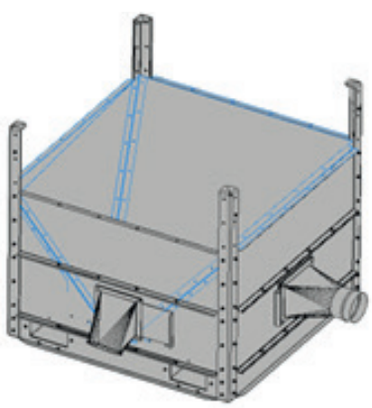

Vorwärmer

Mit integriertem 1,1kW LC-Ventilator

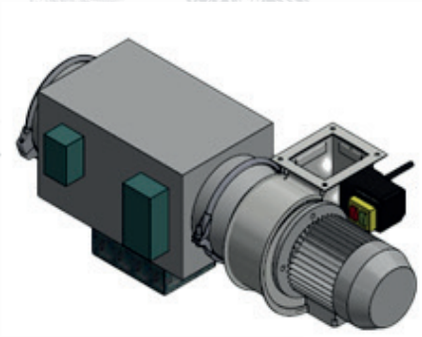

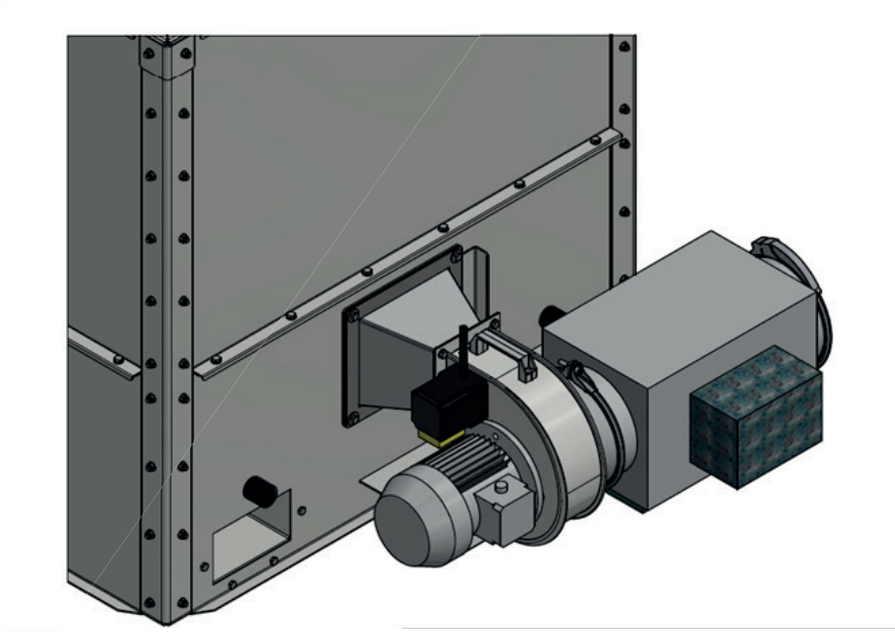

- Leistung: 1,1kW Lüfter + 3kW Vorwärmer
- Abmessung: L x l x H : 910x300x380mm
- Gewicht : 20 kg
- anschlussfertig verdrahtet
- mit Luftfilter Filterklasse G4, austauschbar
- nichtglühende Wendeln
- Temperaturvorwärmung ca. 12K
- Einschaltverzögerung für Lufterwärmer integriert
- freiausblasend 700m³/h Luftleistung
- 3 Phasen 400V Anschluss

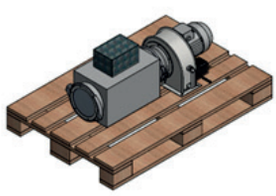

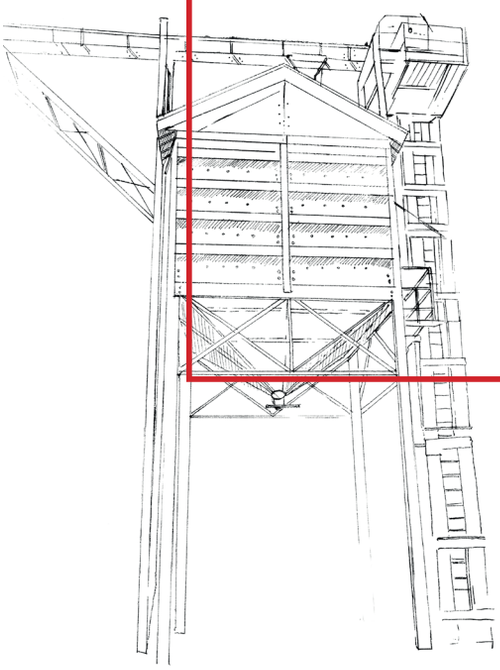

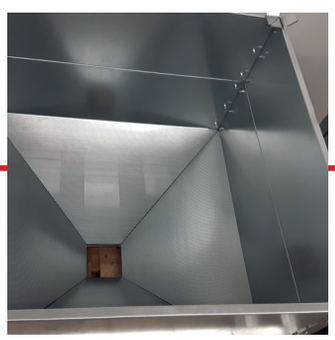

Ambros Schmelzer & Sohn GmbH & Co. KG
Dr. Zimmer-Str. 28 - 30
D-95679 Waldershof

+49 (0) 9231 / 97920
+49 (0) 9231 / 72697

info@a-schmelzer.de
www.a-schmelzer.com

Stand: 01/2025

seit 1913
schmelzer
WIR MEISTERN METALL

/schmelzer.metall
Ambros Schmelzer & Sohn
schmelzer_metall